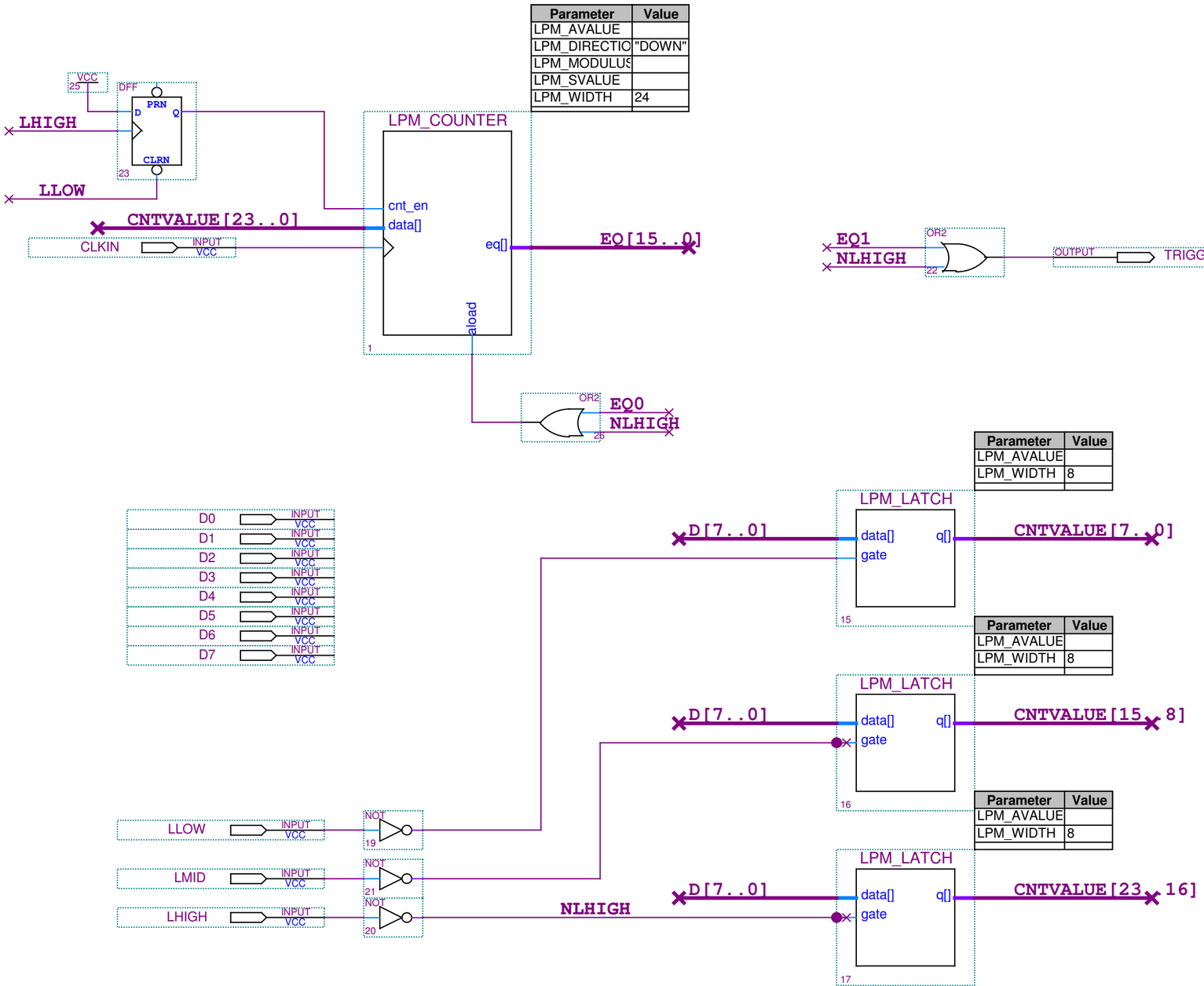


| Parameter | Value |
|---|---|
| LPM_AVALUE | |
| LPM_DIRECTIO | "DOWN" |
| LPM_MODULUS | |
| LPM_SVALUE | |
| LPM_WIDTH | 24 |

| Parameter | Value |
|---|---|
| LPM_AVALUE | |
| LPM_WIDTH | 8 |

| Parameter | Value |
|---|---|
| LPM_AVALUE | |
| LPM_WIDTH | 8 |

| Parameter | Value |
|---|---|
| LPM_AVALUE | |
| LPM_WIDTH | 8 |